CORA



R

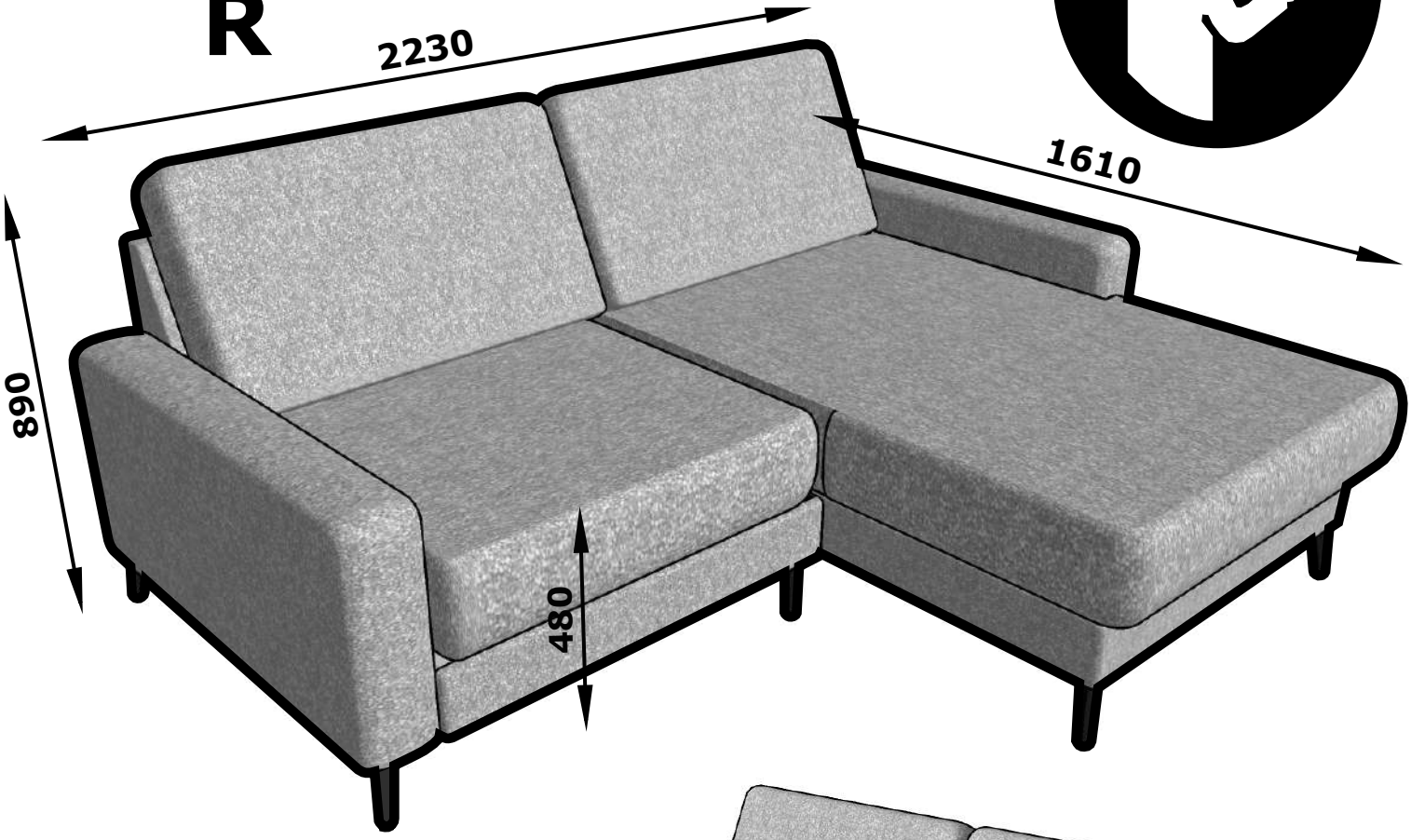

! +/-2CM

L



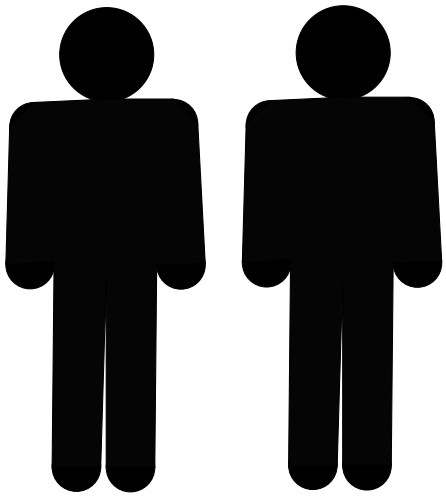





	L	B	H	PCS	
1	960	1610	790	x1	1/3
2	960	1000	790	x1	2/3
3	1000	300	470	x1	3/3

2/3

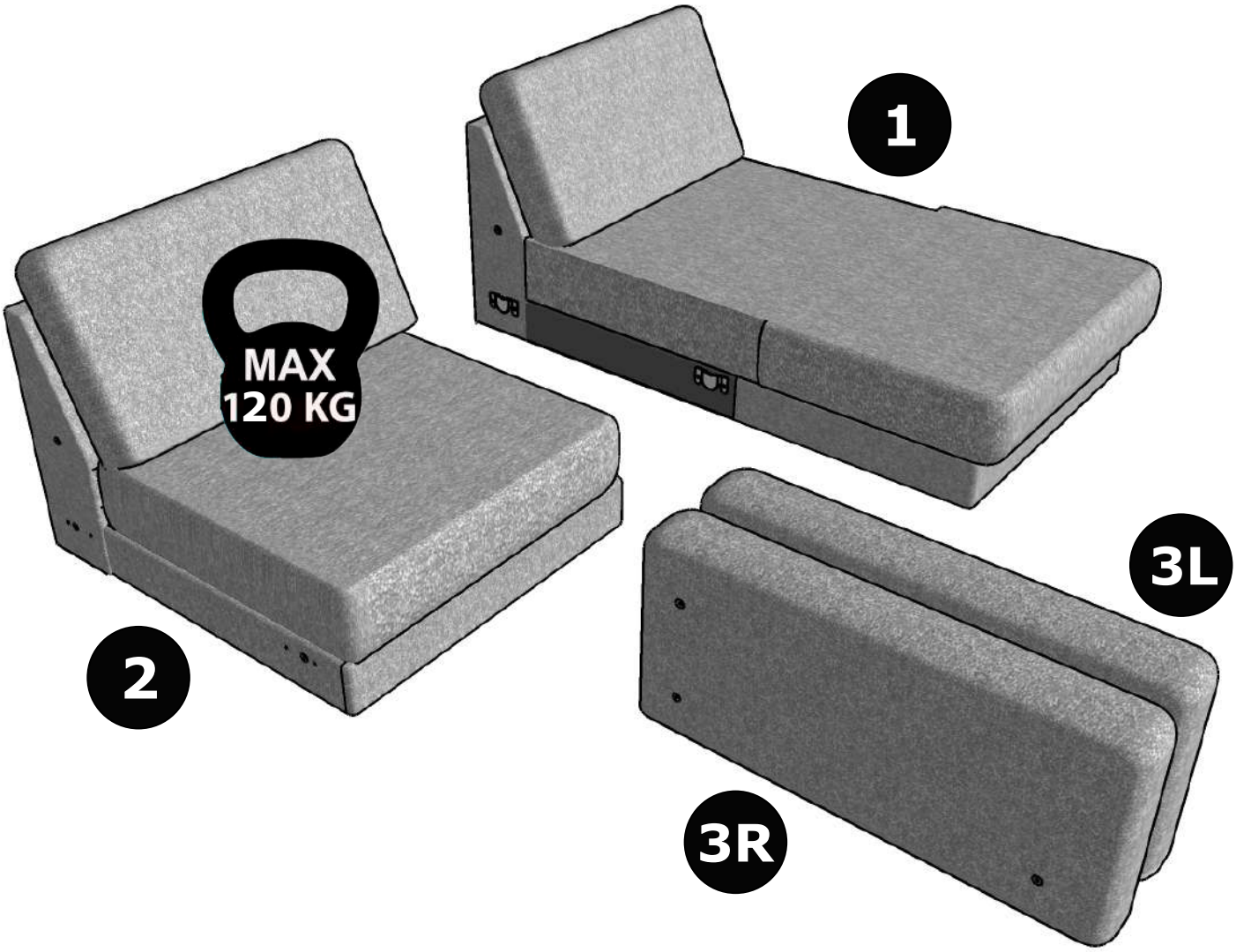

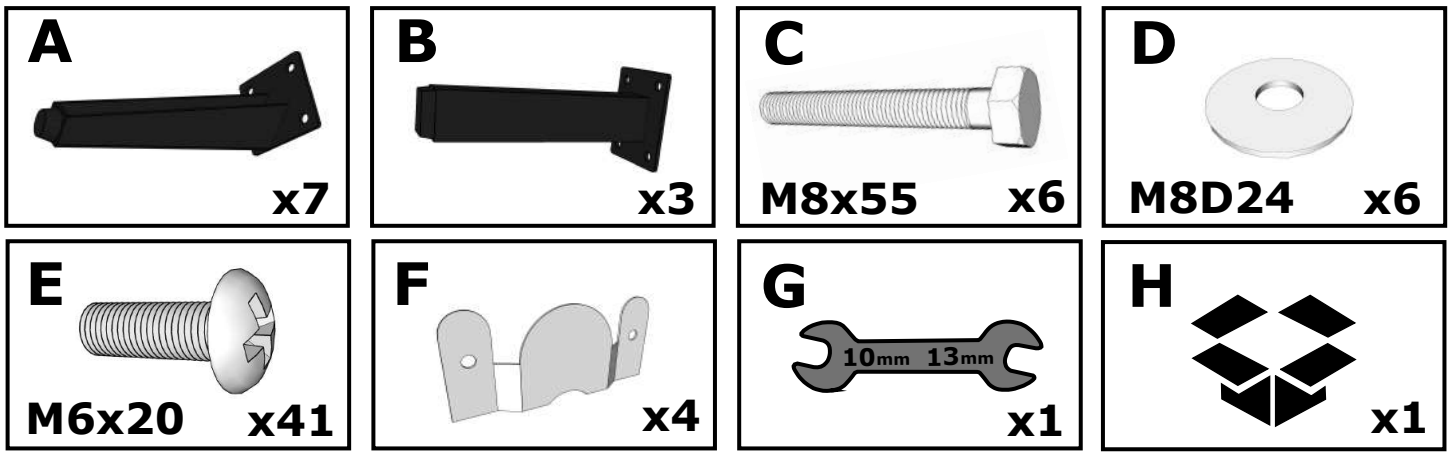

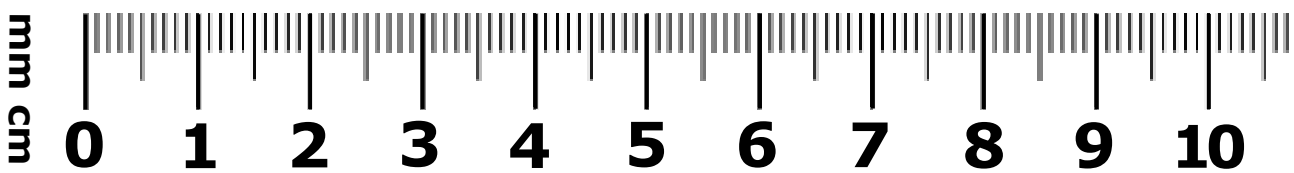

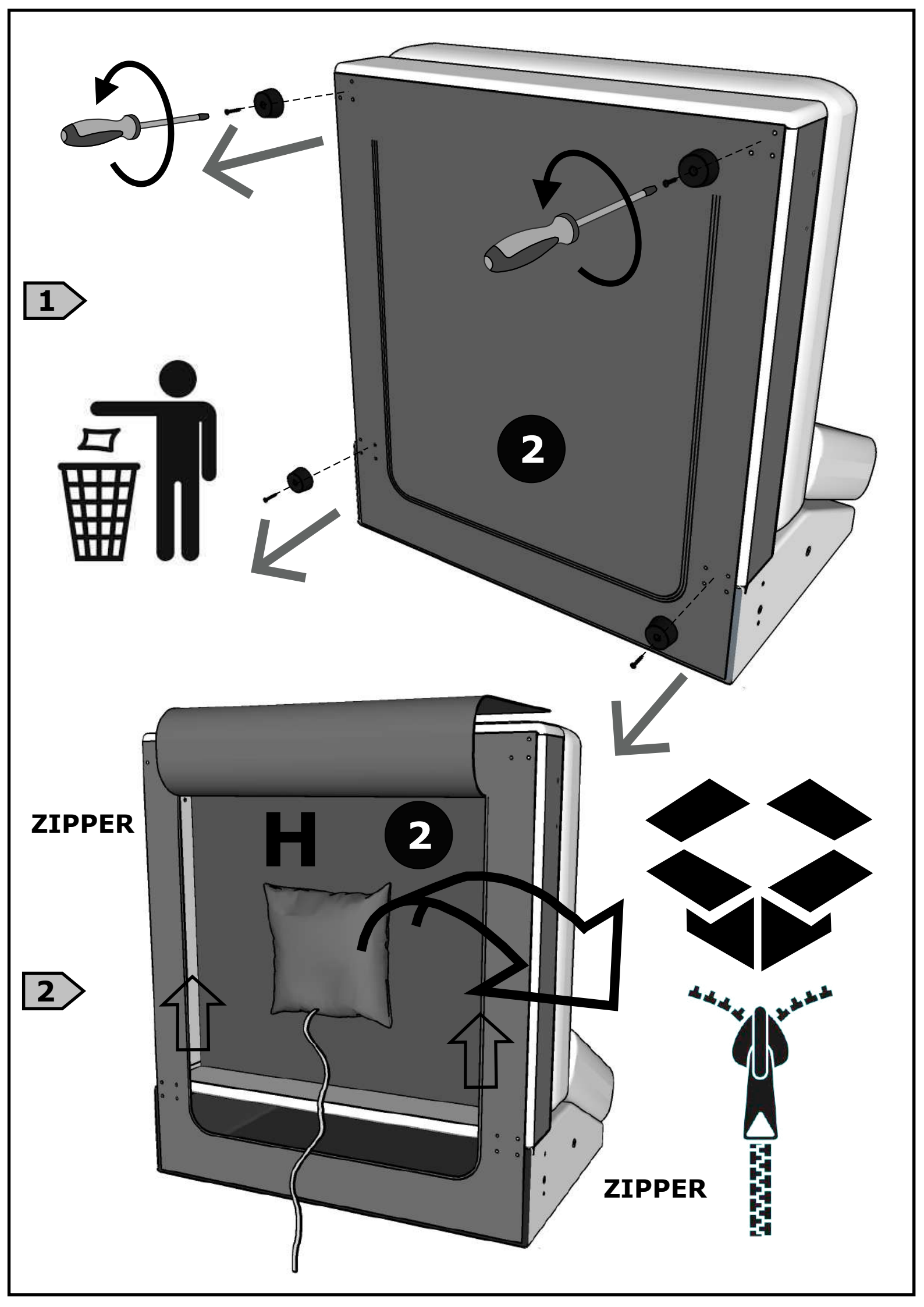
1
2
ZIPPER
H
2
2
ZIPPER

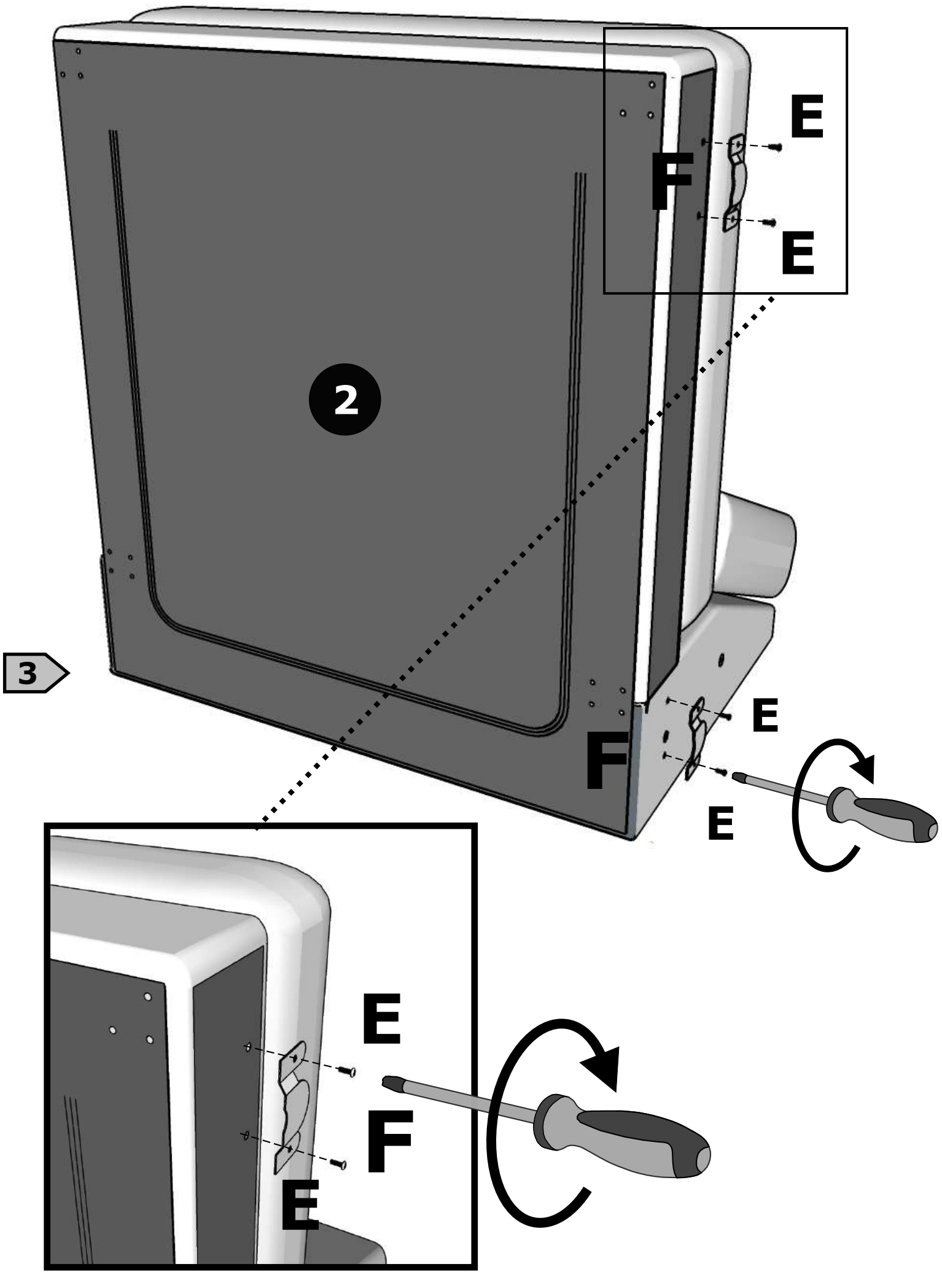
E
F
E
2
3
E
F
E

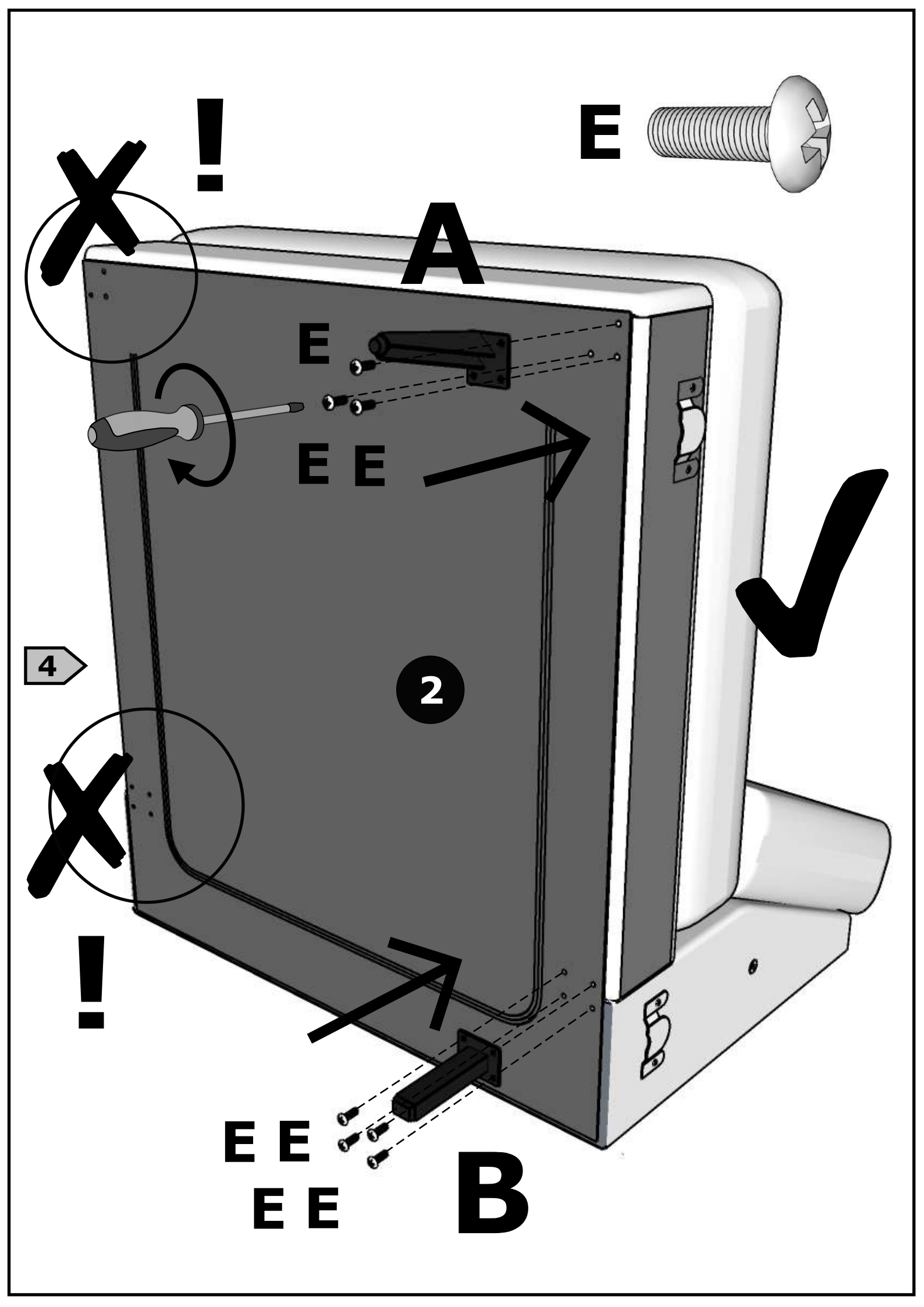
E
!
A
E
E E
4
2
!
E E
E E
B

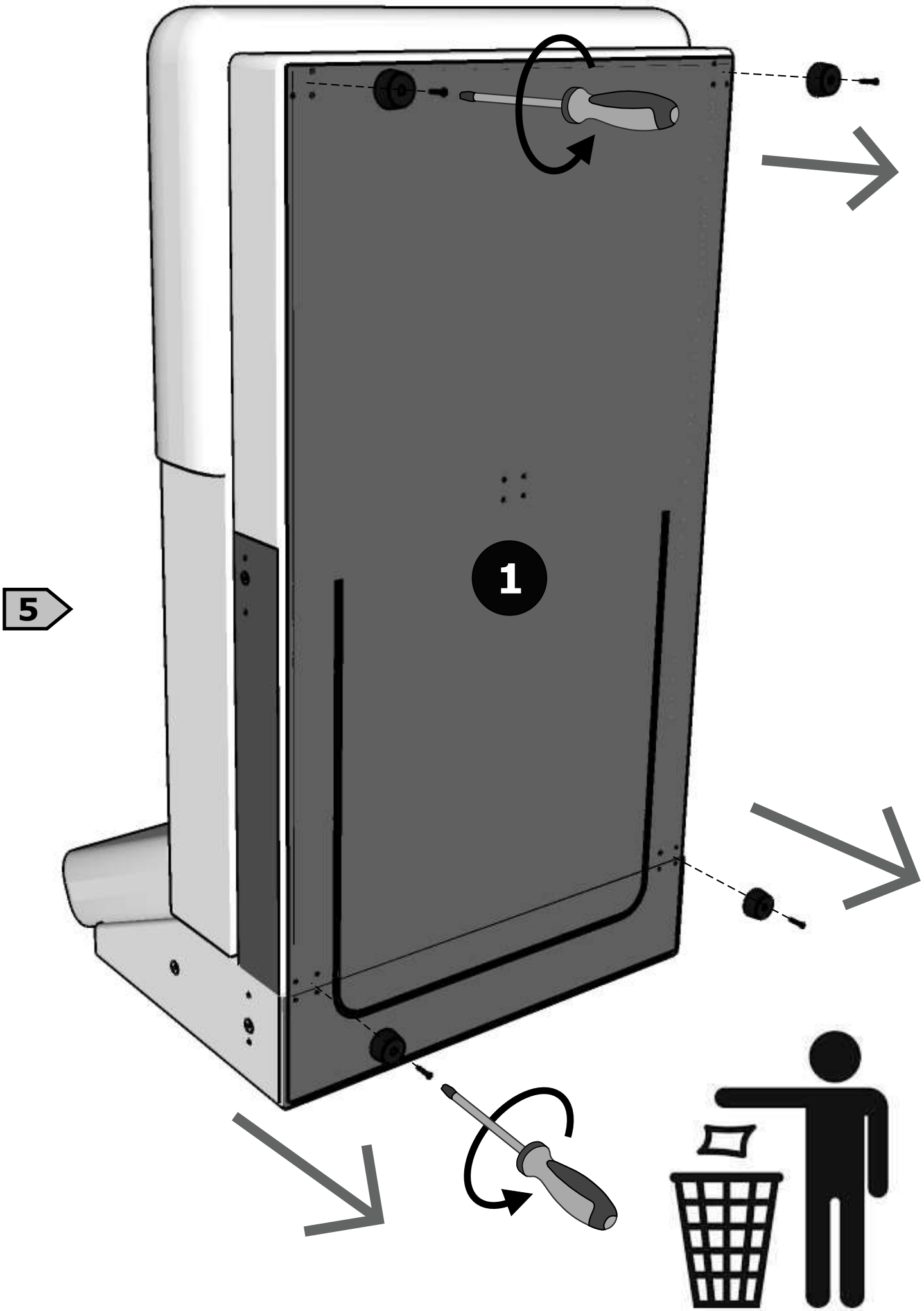
5
1

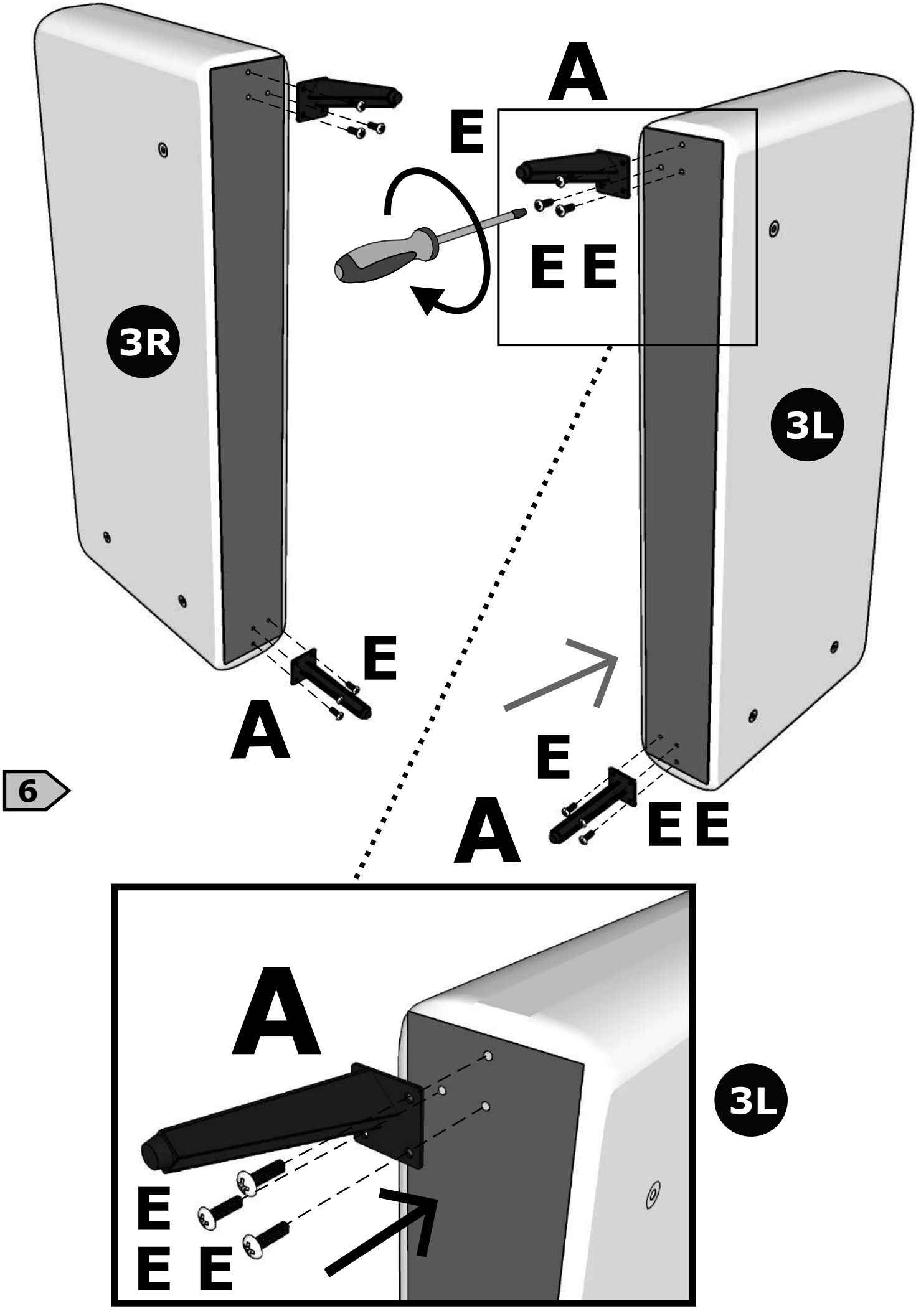
A
E
E E
3R
3L
E
A
E
A
E E
6
A
E
E E
3L

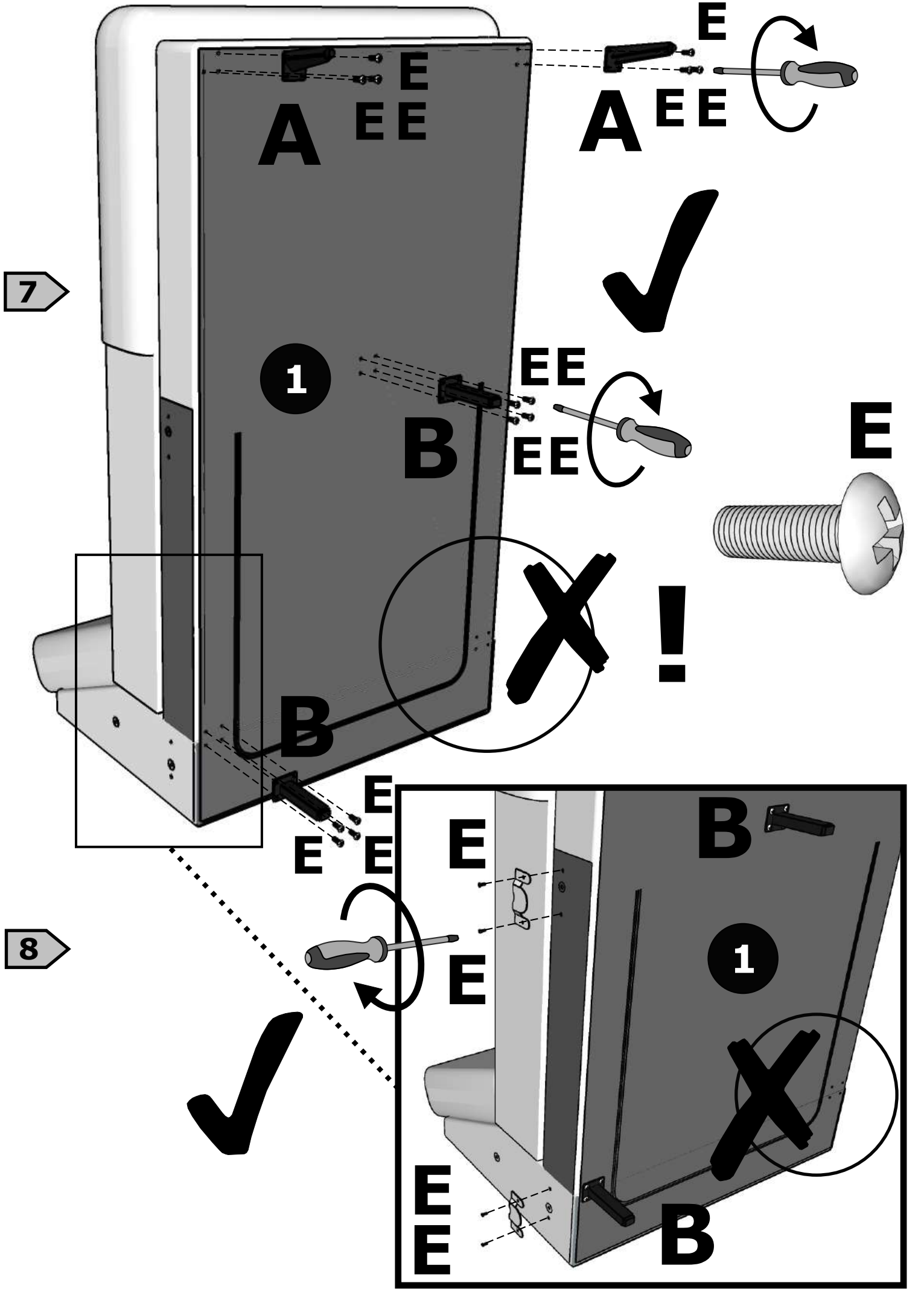
7
A
E
E E
A
E
E E
1
B
E E
E E
E
!
B
E
E E
8
E
E
B
1
E
E
B

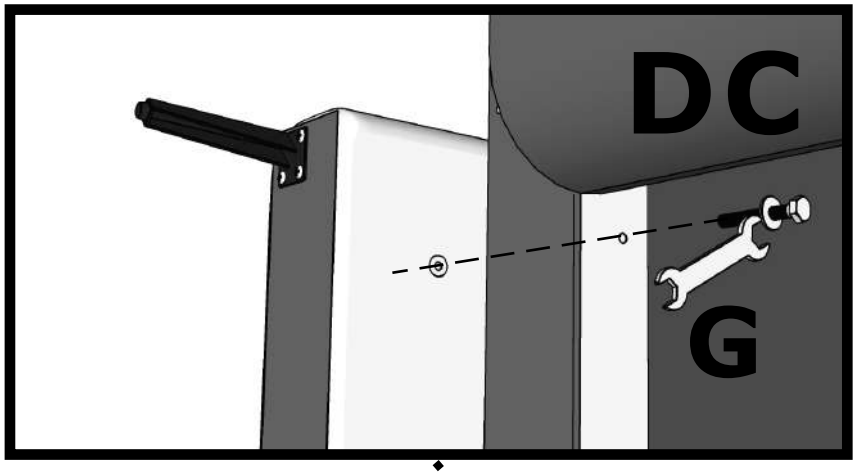

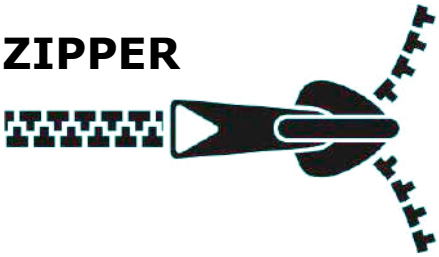

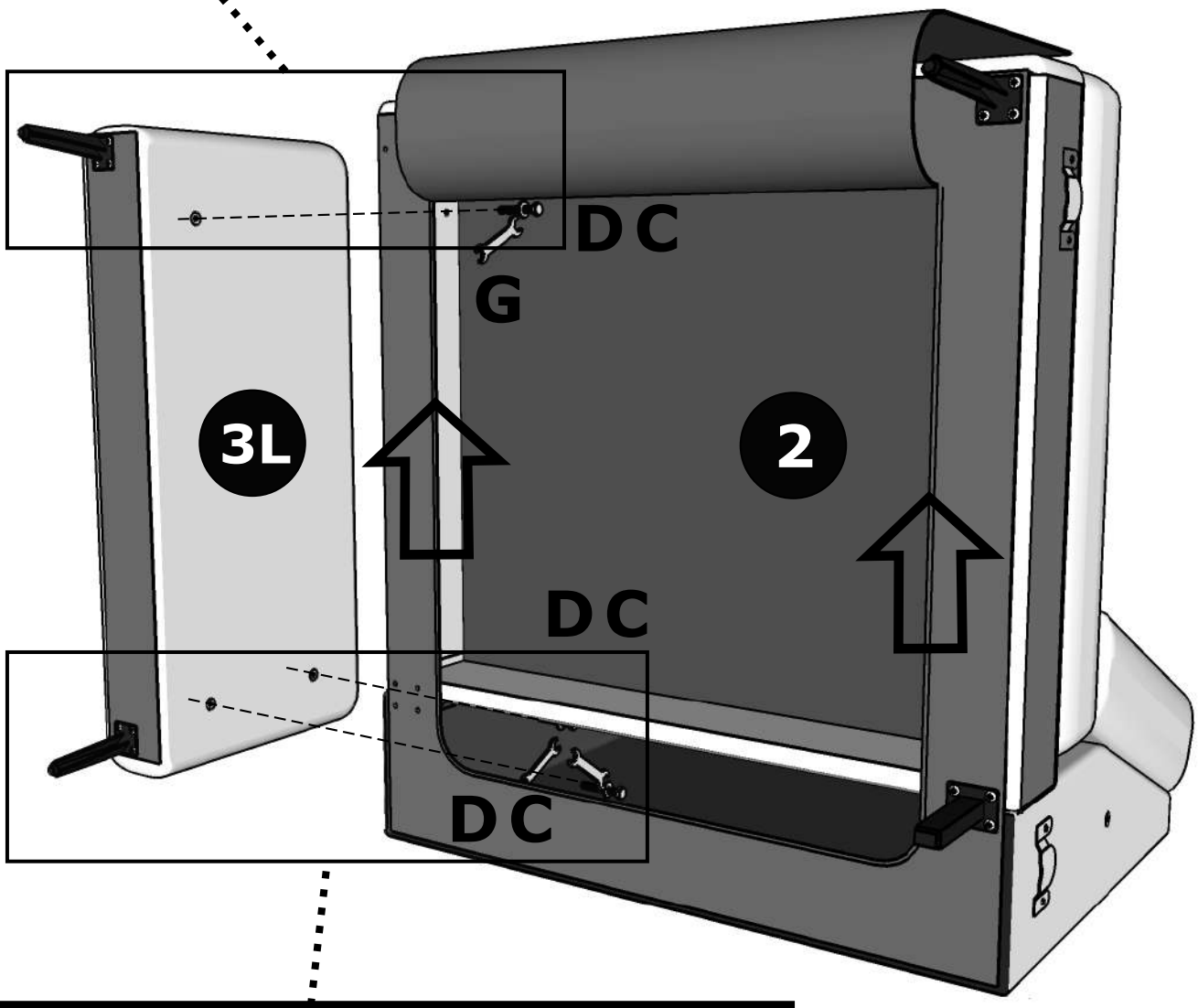

9

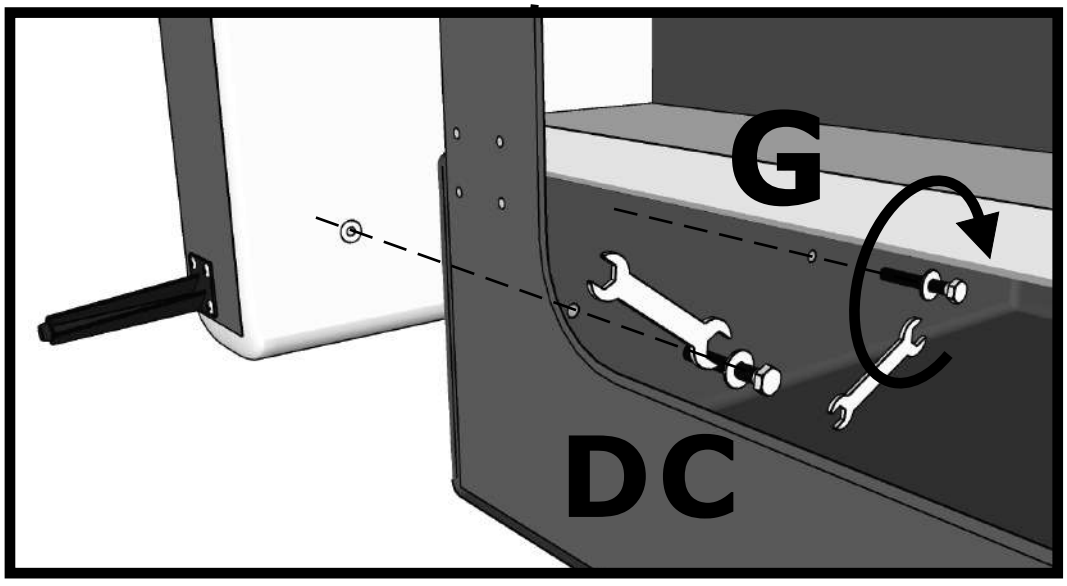

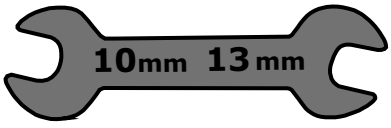

10

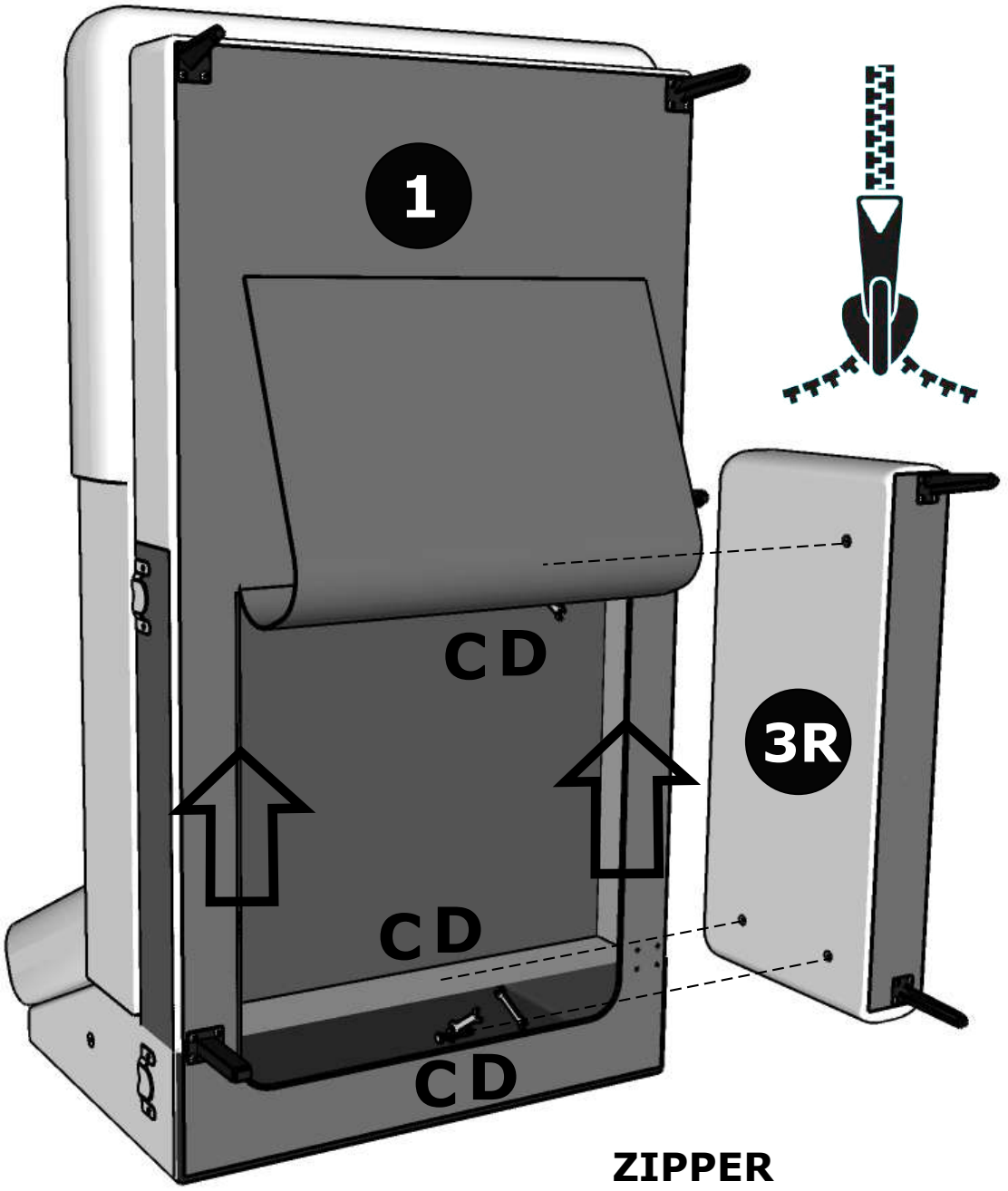

ZIPPER

G

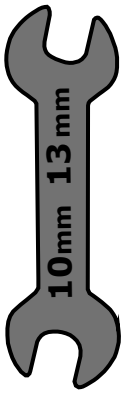

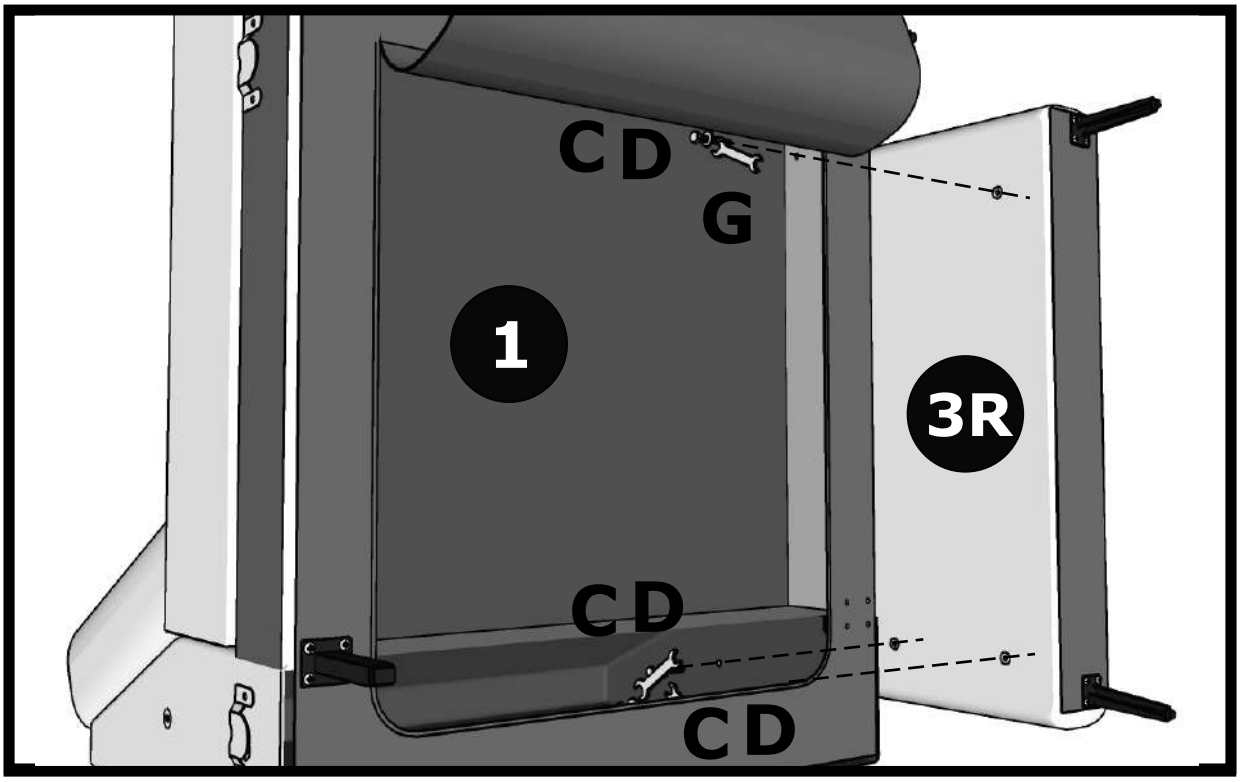

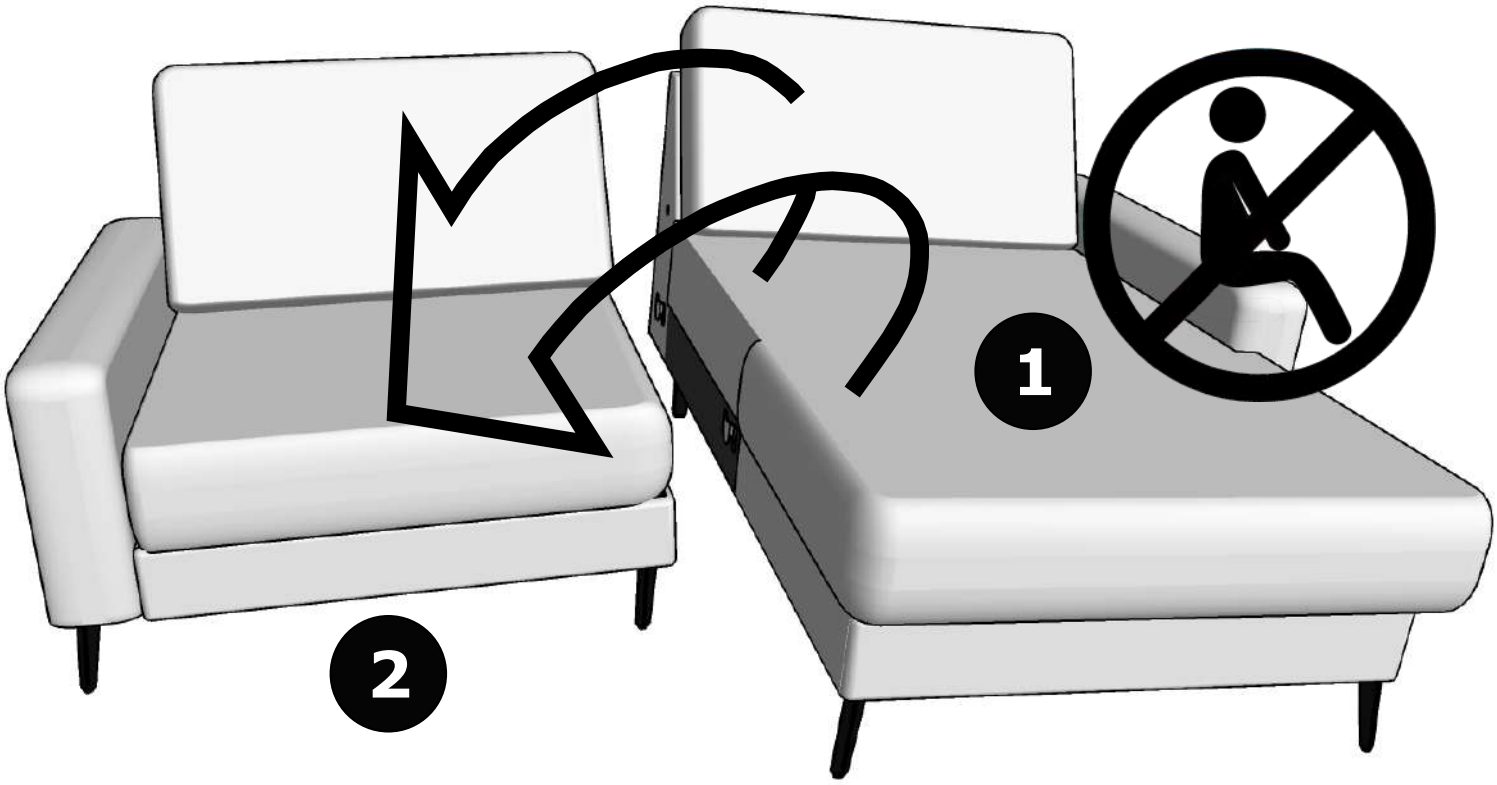

11

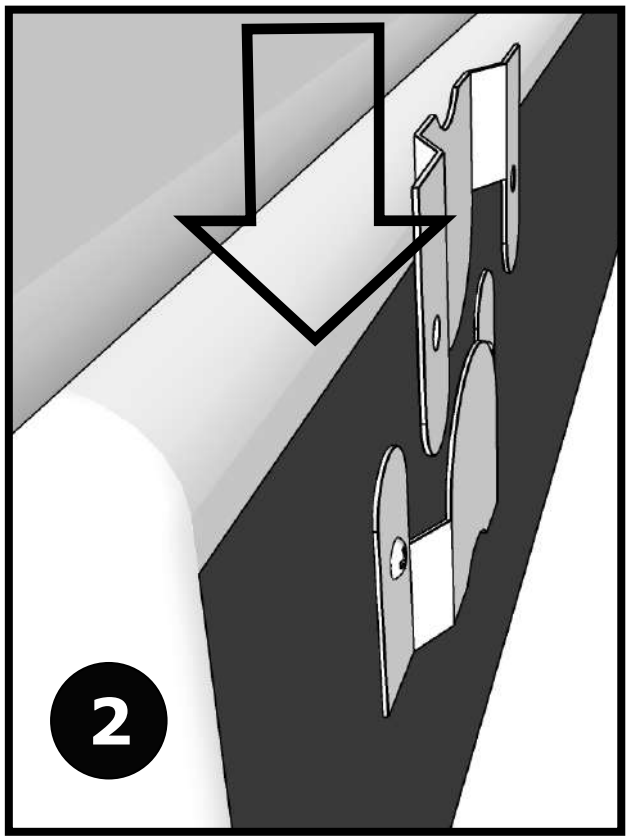

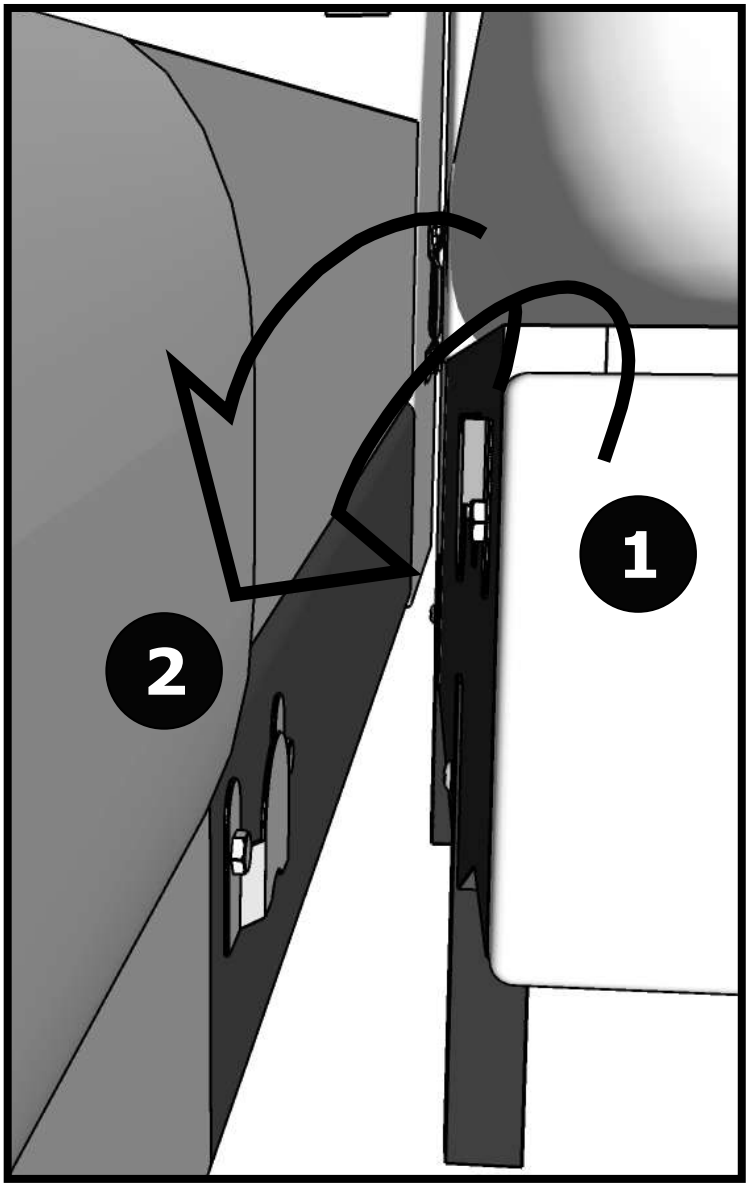

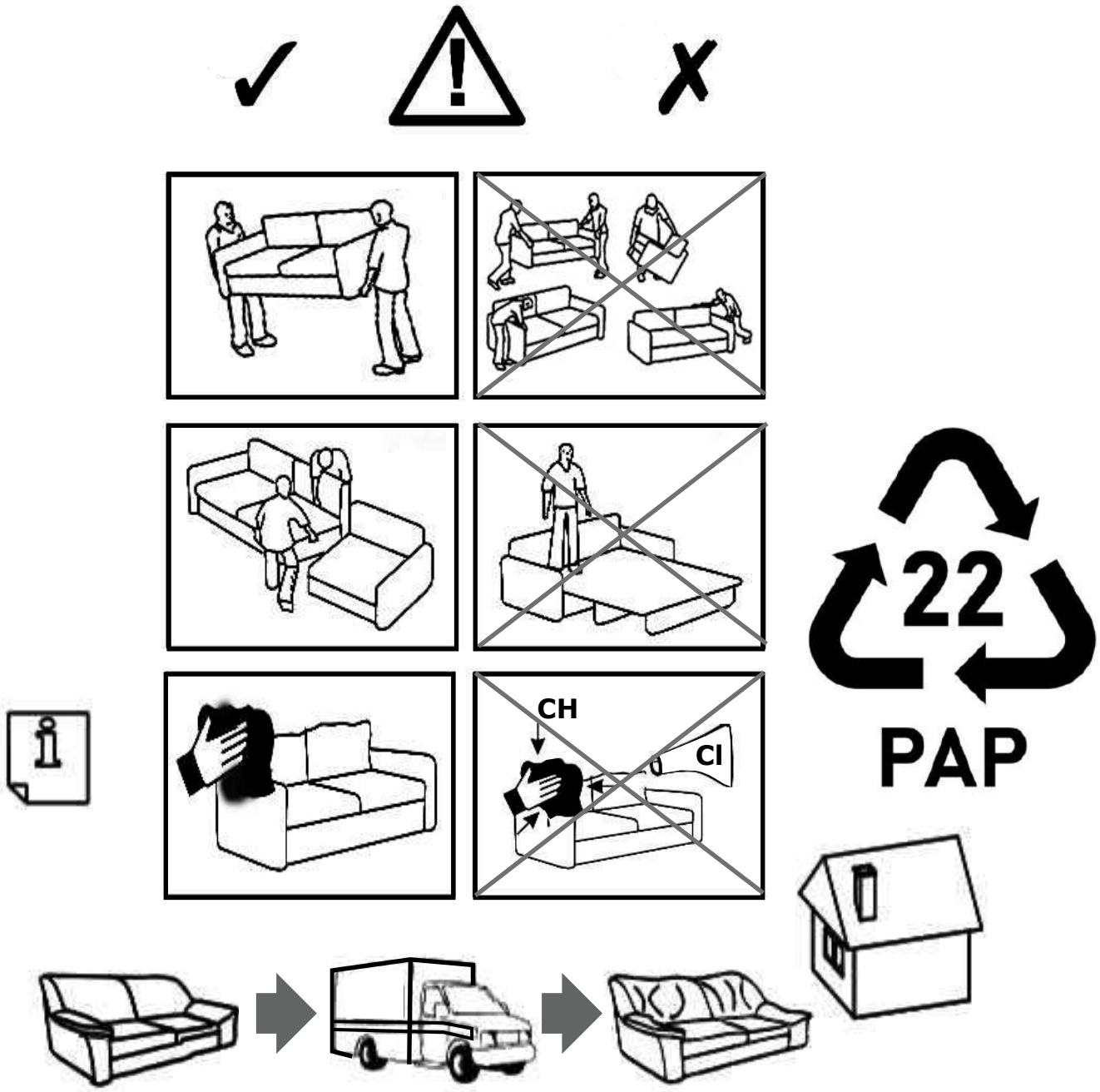
CH
Cl
22
PAP

